Formularz zapytania ofertowego BAH

www.omgnet.it omg@omgnet.it

Firma	
Osoba kontaktowa	

Telefon	E-mail

OBRABIARKA

Producent obrabiarki

1. Rodzaj maszyny
2. Moc wrzeciona Kw
3. Moment obrotowy Nm przy obr/min

Dla odpowiedniego wyboru głowicy kątowej wymagany jest diagram momentu obrotowego/mocy wrzeciona obrabiarki

4. Limit wagi dla głowicy kątowej? ○ no ○ yes, Kg.
5. Pozycja robocza wrzeciona głowicy kątowej ○ horyzontalna ○ wertykalna
6. Czy głowica będzie mocowana na pick-up? ○ no ○ yes

GŁOWICA KĄTOWA

7. Przełożenie In-Out ○ 1-1 ○ 1-
8. Prędkość wrzeciona
9. Rodzaj stożka ○ DIN69871-A ○ DIN 2080 ○ DIN69893 HSK ○ MAS403 BT ○ inny
10. Zaciągacz ○ DIN69872 ○ MAS403 ○ specjalny
11. Wymiana narzędzi ○ manualna, z automatycznym zaciąganiem ○ manulna za pomocą śrub ○ automatyczna
12. Siła mocowania narzędzi ○ standard, około 24 KN ○ KN
13. Chłodzenie przez stożek ○ no ○ yes, at 70 bar
14. Chłodziwo wrzeciona z przodu przez 4 regulowane dysze: ○ no ○ yes
15. Przełącznik sterujący (sprawdzenie otwarcia i zamknięcia zacisku narzędzia chwytającego): ○ no ○ yes
16. Chłodzenie wrzeciona: ○ no ○ yes
17. Czyszczenie stożka powietrzem o ciśnieniu 4/6 bar: ○ no ○ yes
18. Ciśnienie w przednim wrzecionie: ○ no ○ yes
19. Smarowanie kół zębatych: ○ standardowo smarem ○ olej
20. Rozmieszczenie sond termicznych: ○ no ○ yes → konieczne jest otrzymanie dokumentacji
21. Rozmieszczenie sond wibracyjnych: ○ no ○ yes → konieczne jest otrzymanie dokumentacji

PRZYŁĄCZE GŁOWICY, OŚ C

22. Głowica kołnierza przyłączeniowego - maszyna: ○ no ○ yes → konieczne jest otrzymanie rysunku do wystawienia oferty

23. Podłączenie głowicy: ○ przez śruby ○ automatycznie

24. Podłączenie mediów: ○ manualnie ○ automatycznie

25. Obrót osi C: ○ no ○ yes, manualnie

○ yes → automatyczne z pozycjonowaniem za pomocą sprzęgła Hirtha (co 2,5°)

PRZYBLIŻONY ŻĄDANY ROZMIAR
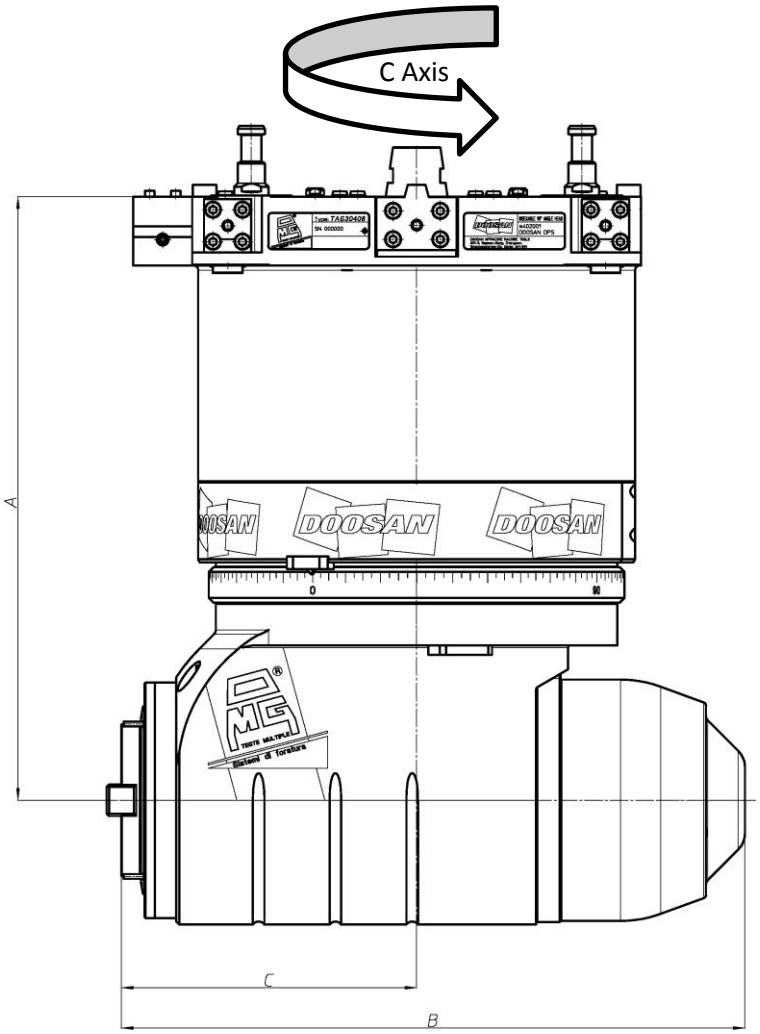
26. A mm B mm C mm